MADISON Batería de cuatro orificios para bañera para borde de bañera - Platino

MADISON

ST 030 100 3370

- Caño de salida: Aireador redondo
- Caudal caño de salida máx. 23 l/min
- Ducha de mano: COMPACT RAIN, caudal máx. 6,8 l/min (a 3 bares)
- Juego de ducha de mano con sistema antical
- Saliente 225 mm
- Inversor bañera/ducha
- Altura máxima del conjunto 185 mm
- Altura hasta el aireador 140 mm
- Diámetro del orificio válvula lateral 32 mm
- Diámetro del orificio caño 32 mm
- Diámetro del orificio del juego de ducha de mano 32 mm
- Roseta para el caño de salida Ø 70mm
- Roseta para juego de ducha de mano ø 60mm
- Roseta para válvula lateral ø 60mm
- Flexo metálico 1750mm con bloqueo de giro integrado

Platino	ST 030 100 3370-08
Cromo	ST 030 100 3370-00
Platino cepillado	ST 030 100 3370-06
Latón (Oro 23k)	ST 030 100 3370-09
Latón cepillado (Oro 23k)	ST 030 100 3370-28
Dark Platinum cepillado	ST 030 100 3370-99

Componentes individuales de este set

Necesita los siguientes componentes para este set

1x 27 502 370-08

2x 11 170 370-08

MADISON Batería de cuatro orificios para bañera para borde de bañera - Platino

ST 030 100 3370

MADISON Batería de cuatro orificios para bañera para borde de bañera - Platino

MADISON

ST 030 100 3370

- Saliente 225 mm
- Juego de ducha de mano: Chorro normal
- Caño de salida: Aireador redondo
- Juego de ducha de mano con sistema antical
- Inversor bañera/ducha
- Altura máxima del conjunto 185 mm
- Altura hasta el aireador 140 mm
- Diámetro del orificio válvula lateral 32 mm
- Diámetro del orificio caño 32 mm
- Diámetro del orificio del juego de ducha de mano 32 mm
- Roseta para el caño de salida Ø 70mm
- Roseta para juego de ducha de mano ø 60mm
- Roseta para válvula lateral ø 60mm
- Flexo metálico 1750mm con bloqueo de giro integrado
- Caudal caño de salida máx. 23 l/min
- Caudal de juego de ducha de mano máx. 6,8 l/min

Protección contra reflujo.

Platino	27 502 370-08
Cromo	27 502 370-00
Platino cepillado	27 502 370-06
Latón (Oro 23k)	27 502 370-09
Latón cepillado (Oro 23k)	27 502 370-28
Dark Platinum cepillado	27 502 370-99

Complementos recomendados

Sistema de montaje Perfecto - 12 614 970 90

MADISON Batería de cuatro orificios para bañera para borde de bañera - Platino

ST 030 100 3370
mm [inches]
1:10

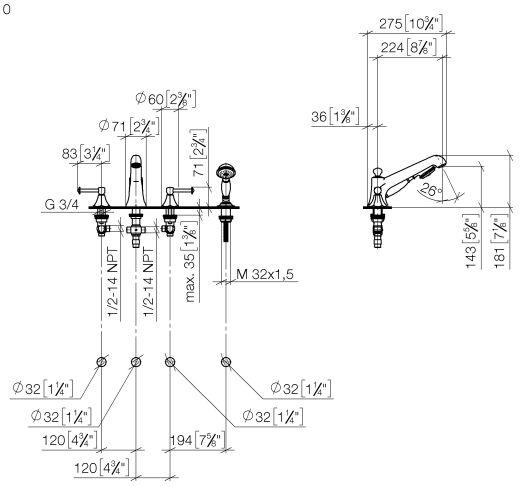

Diagrama de flujo

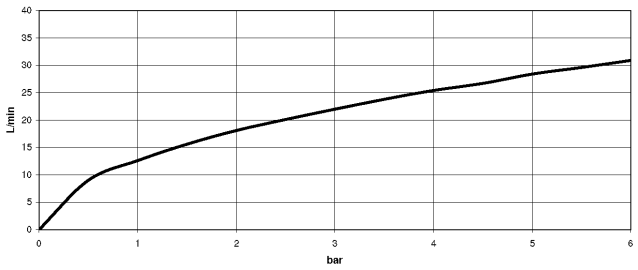

Certificado

LGA_8028.	Belgaqua_21-380-27_4.

MADISON Batería de cuatro orificios para bañera para borde de bañera - Platino

ST 030 100 3370

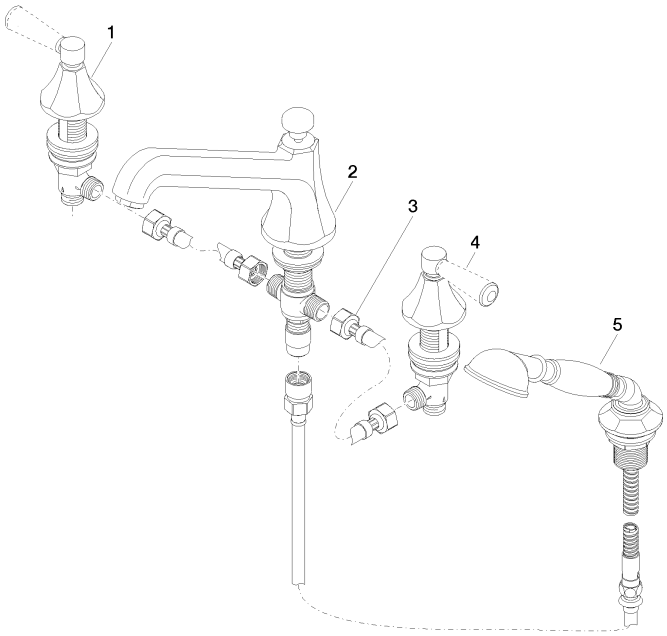

Lista de piezas de recambios

N°	Número de artículo	Denominación	Cantidad de montaje	Plazo de entrega
1	20 000 370-08	pieza lateral	1	60
2	13 502 380-08	caño	1	60
3	12 502 970 90	Latiguillo de presión 1/2" x 1/2" x 400 mm -	2	2
4	20 000 371-08	pieza lateral	1	60
5	27 703 370-08	juego de ducha	1	60

Nos reservamos el derecho a modificar los diseños, rango de producto y especificaciones técnicas sin previo aviso
Podrá encontrar mayor información en: www.dornbracht.com +34 932 723910 iberia@dornbracht.com

MADISON Batería de cuatro orificios para bañera para borde de bañera - Platino

MADISON

ST 030 100 3370

- Para griferías de lavabo

ATENCIÓN:¡los embellecedores para manilla deben solicitarse por separado, no están incluidos en las griferias!

Platino	11 170 370-08
Cromo	11 170 370-00
Oro (23,9k)	11 170 370-01
Platino cepillado	11 170 370-06
Latón (Oro 23k)	11 170 370-09
blanco	11 170 370-12
negro	11 170 370-13
Latón cepillado (Oro 23k)	11 170 370-28
Dark Platinum cepillado	11 170 370-99

MADISON Batería de cuatro orificios para bañera para borde de bañera - Platino

ST 030 100 3370

MADISON Batería de cuatro orificios para bañera para borde de bañera - Platino

ST 030 100 3370

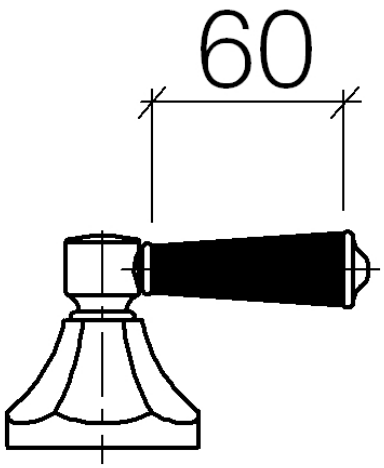

ST 030 100 3370

MADISON Batería de cuatro orificios para bañera para borde de bañera - Platino

ST 030 100 3370

Piezas para otros acabados pueden encontrarse aquí: Cromo

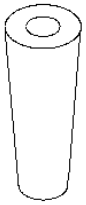

ST 030 100 3370